Ескіз 3-БРМО-25

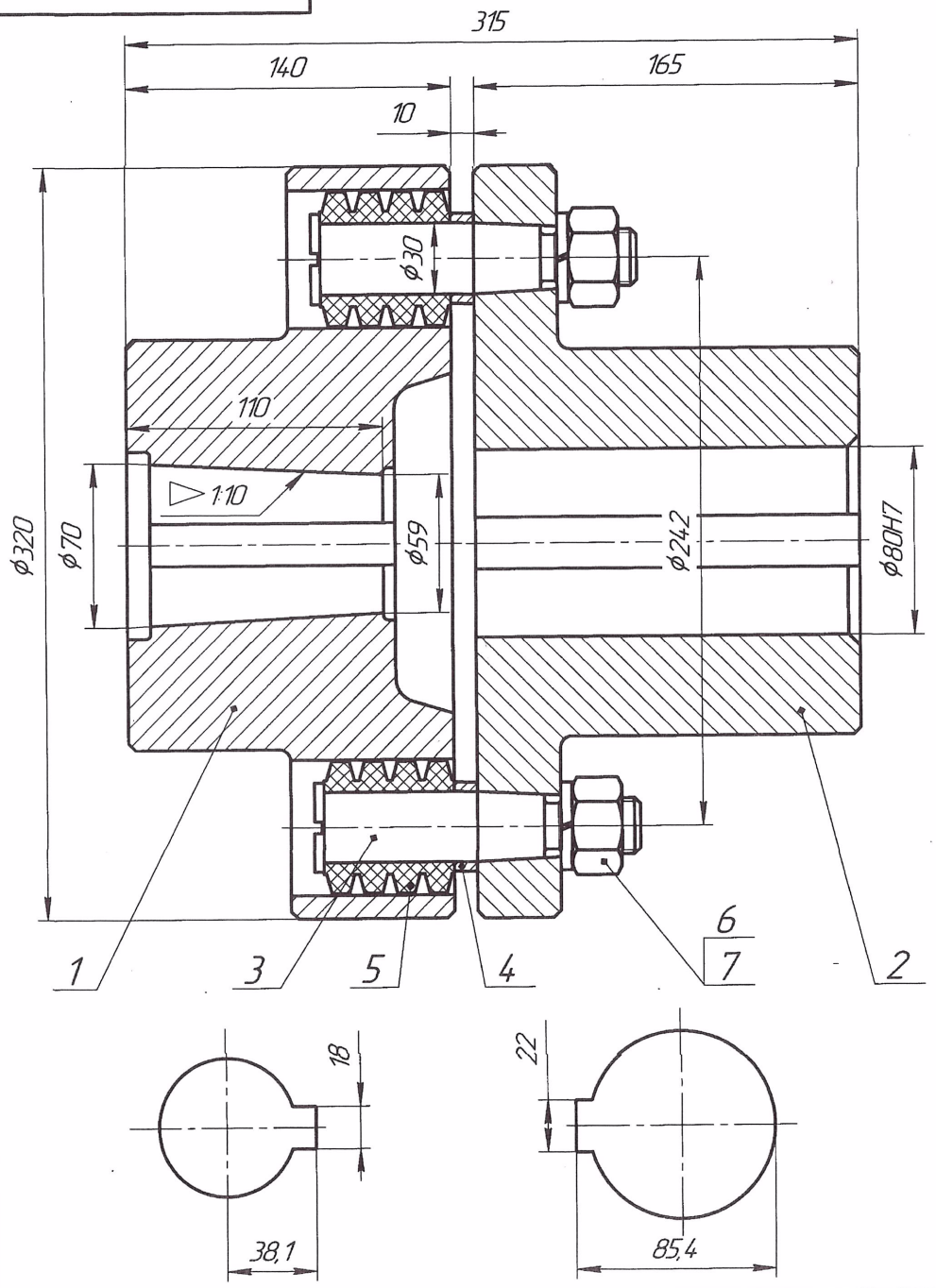

1 Даний ескіз виконаний на підставі завдання доменного цеху та передбачає виготовлення муфти приводу вентилятора ВДН-12,5Г газового пальника.

2 Хвостовик валу вентилятора за кресленням "ООО А-Вент": № ДН12,5.03.05.29.

3 Креслення для довідок:

№ 00.8048.066 СБ Вентилятор ВДН-12,5Г;

Эскиз 255-БРМО-20 Муфта в сборе.

Формат	Зона	Поз.	Позначення	Найменування	Кіл.	Примітка
				Деталі		
А3		1	Ескіз 4-БРМО-25	Напівмуфта	1	36,7
А3		2	Ескіз 5-БРМО-25	Напівмуфта	1	35,6
А4		3	Ескіз 6-БРМО-25	Палець	10	0,65
А4		4	Ескіз 7-БРМО-25	Розпірна втулка	10	0,034
А4		5	Ескіз 8-БРМО-25	Пружна втулка	10	0,012
				Стандартні вироби		
		6		Гайка М24-6Н ГОСТ 5915-70	10	0,123
		7		Шайба 24 65Г ГОСТ 6402-70	10	0,024

Зм.	Арк.	№ докум.	Підп.	Дата
Розроб.		Малий		01.25
Перев.				
Т.контр.				
Гол.спец.				
Н.контр.				
Затв.		Башкіров		

Ескіз 3-БРМО-25

Муфта МУВП-11

Літ.	Маса	Масштаб
	81	1:2
Аркуш	Аркушів 1	

Доменний. ВДН-12,5Г. Привід вентилятора газового пальника

ПрАТ "КАМЕТ-СТАЛЬ" ПКВ

Копіював

Формат А3

Перв. заст.

Довідк. №

Підп. і дата

Інв. № дубл.

Зам. інв. №

Підп. і дата

Інв. № оріг.

Ескіз 4-БРМО-25

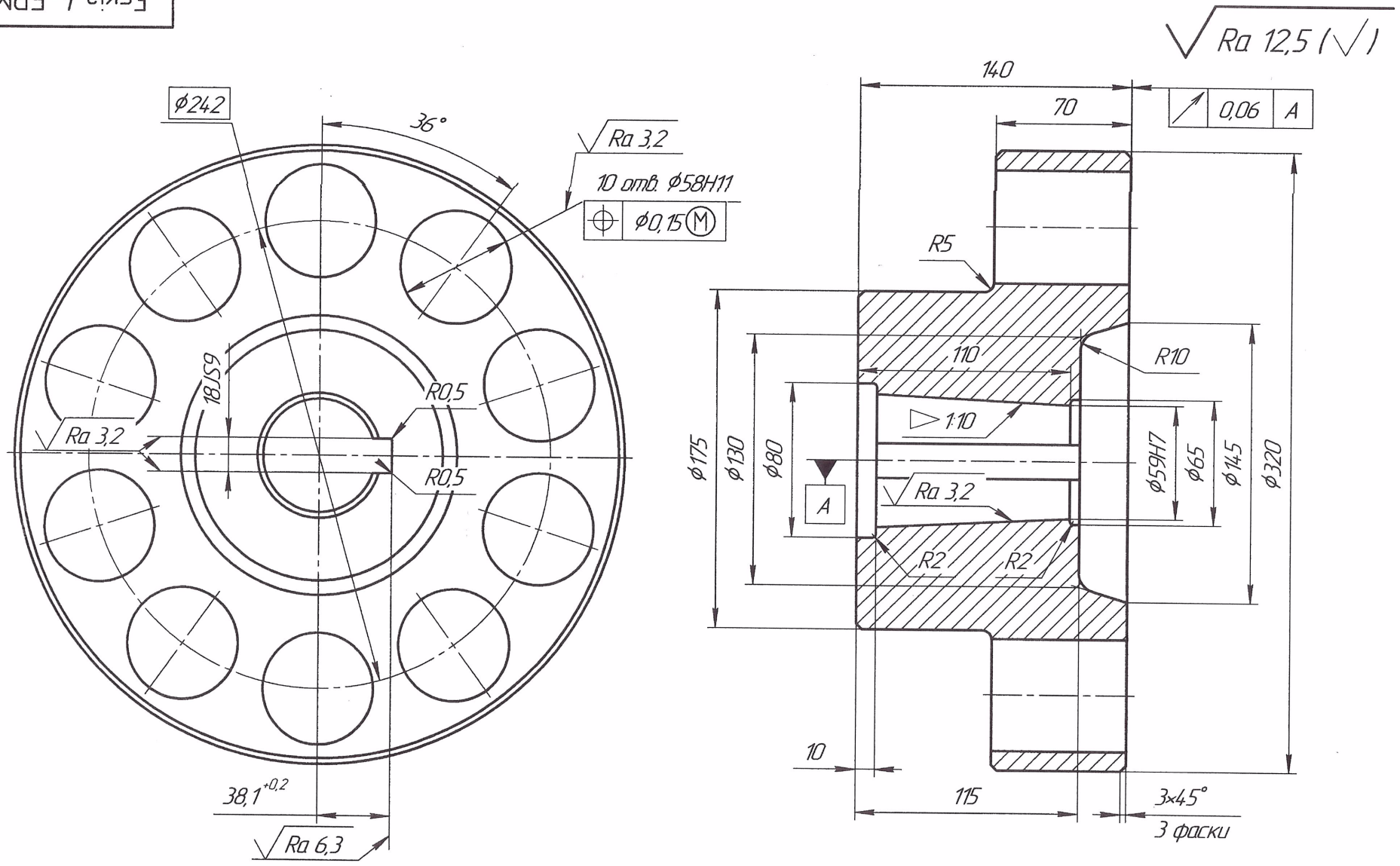

1 Гр. III НВ 156-197 ГОСТ 8479-70.
2 Острі кромки притупити.
3 Невказані граничні відхилення розмірів: H14; h14; ±IT14/2.

Зм.	Арк.	№ докум.	Підп.	Дата
Розроб.		Малий		01.25
Перев.				
Т.контр.				
Гол.спец.				
Н.контр.				
Затв.		Башкіров		

Ескіз 4-БРМО-25

Напівмуфта
(Сторона вентилятора)

Літ.	Маса	Масштаб
	36,7	1:2

Аркуш | Аркушів 1

Сталь 35 ГОСТ 1050-88

ПрАТ "КАМЕТ-СТАЛЬ"
ПКВ

Перв. заст. Ескіз 3-БРМО-25 (Поз.1)
Довідк. №
Підп. і дата
Інв. № дубл.
Зам. інв. №
Підп. і дата
Інв. № ориг.

Ескіз 5-БРМО-25

Перв. заст. Ескіз 3-БРМО-25 (Поз.2)

Довідк. №

Підп. і дата

Інв. № дубл.

Зам. інв. №

Підп. і дата

Інв. № оригін.

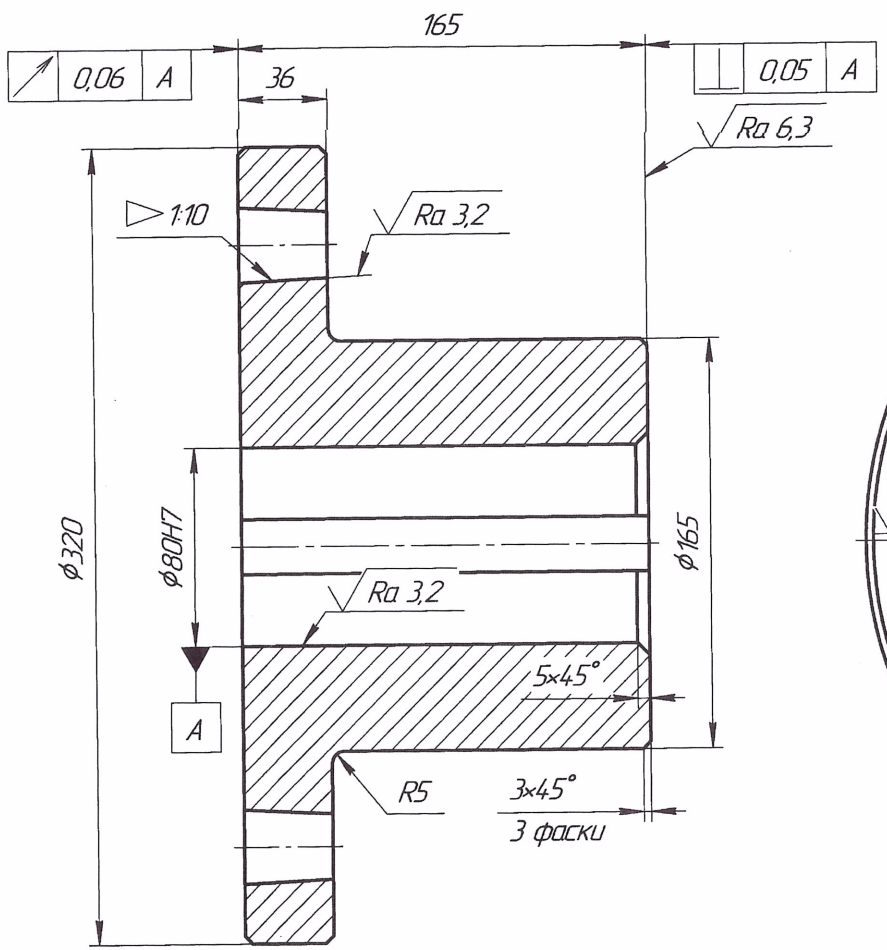

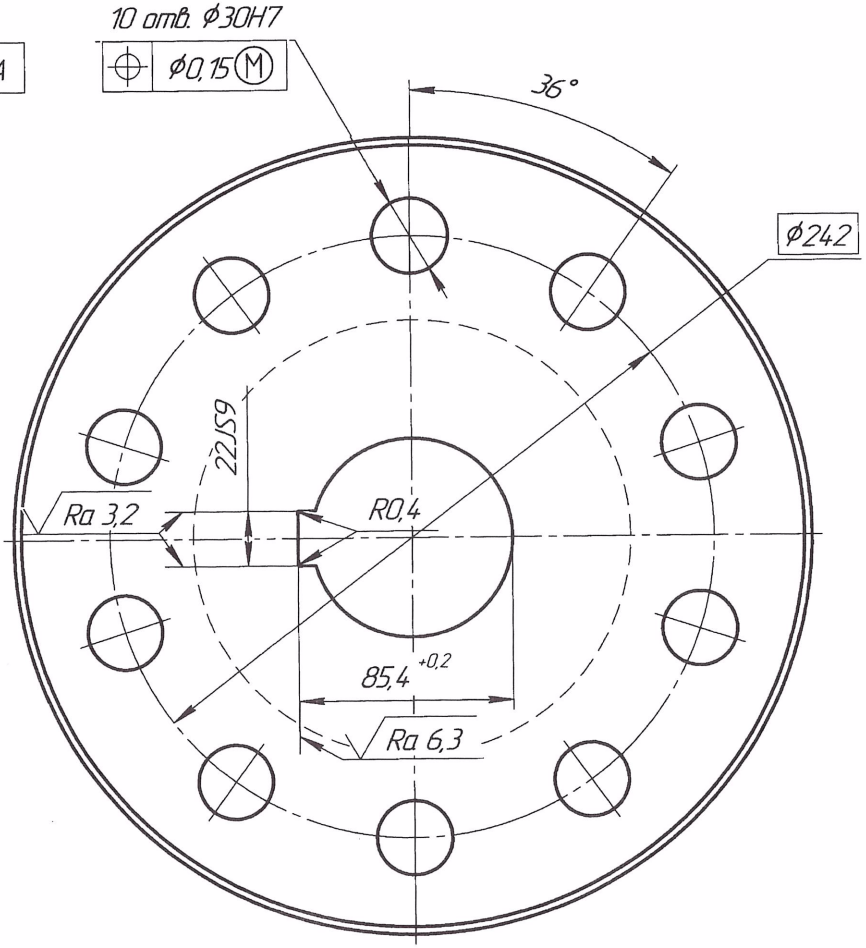

Ra 12,5 (√)

1 Гр. III НВ 156-197 ГОСТ 8479-70.
2 Острі кромки притупити.
3 Невказані граничні відхилення розмірів: H14; h14; ±IT14/2.

Зм.	Арк.	№ докум.	Підп.	Дата
Розроб.		Малий		01.25
Перев.				
Т.контр.				
Гол.спец.				
Н.контр.				
Затв.		Башкіров		

Ескіз 5-БРМО-25

Напівмуфта
(Сторона ел.двигуна)

Сталь 35 ГОСТ 1050-88

Літ.	Маса	Масштаб
	35,6	1:2
Аркуш	Аркушів 1	

ПрАТ "КАМЕТ-СТАЛЬ" ПКВ

Копіював

Формат А3

Ескіз 6-БРМО-25

Ra 12,5 (√)

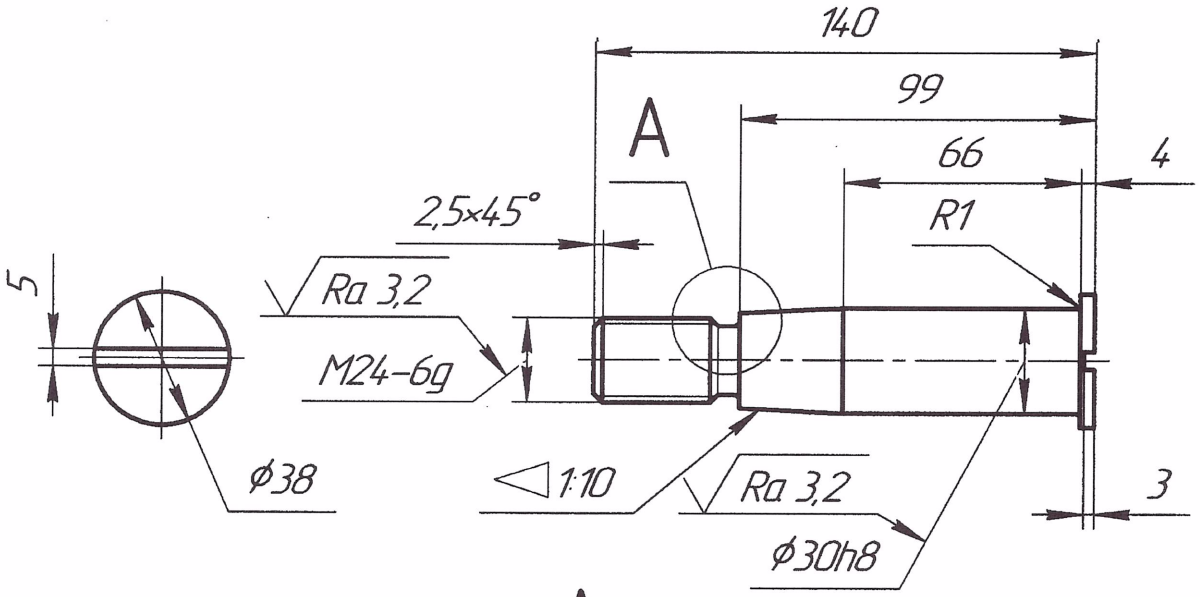

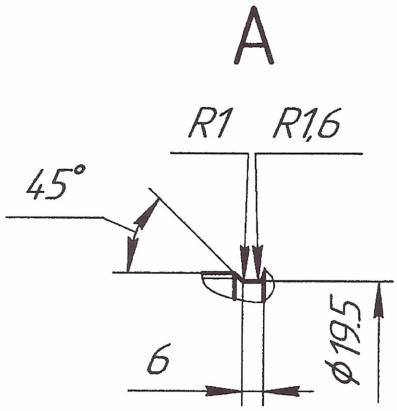

1 НВ 180 – 200.

2 Острі кромки притупити.

3 Невказані граничні відхилення розмірів: H14; h14; ±IT14/2.

Перв. заст. Ескіз 3-БРМО-25 (Поз.3)

Довідк. №

Підп. і дата

Інв. № дубл.

Зам. інв. №

Підп. і дата

Інв. № оригіналу

Зм.	Арк.	№ докум.	Підп.	Дата
Розроб.		Малий		01.25
Перев.				
Т.контр.				
Гол.спец.				
Н.контр.				
Затв.		Башкіров		

Ескіз 6-БРМО-25

Палець

Літ.	Маса	Масштаб
	0,65	1:2

Аркуш	Аркушів
	1

Сталь 45 ГОСТ 1050-88

ПрАТ "КАМЕТ-СТАЛЬ" ПКВ

Ескіз 7-БРМО-25

Перв. застос. Ескіз 3-БРМО-25 (Поз.4)

Довідк. №

Ra 12,5 (√)

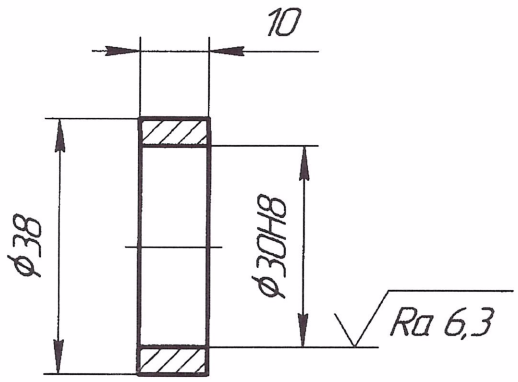

1 Гострі кромки притупити.

2 Невказані граничні відхилення розмірів: H14; h14; ±IT14/2.

Підп. і дата | Інв. № дубл. | Зам. інв. № | Підп. і дата | Інв. № оригін.

Зм.	Арк.	№ докум.	Підп.	Дата
Розроб.		Малий		01.25
Перев.				
Т.контр.				
Гол.спец.				
Н.контр.				
Затв.		Башкіров		

Ескіз 7-БРМО-25

Розпірна втулка

Літ.	Маса	Масштаб
	0,034	1:1
Аркуш	Аркушів 1	

Ст3 ГОСТ 380-94

ПрАТ "КАМЕТ-СТАЛЬ" ПКВ

Копіював

Формат А4

Перв. застос.

Ескіз 3-БРМО-25 (Поз.5)

Ескіз 8-БРМО-25

Довідк. №

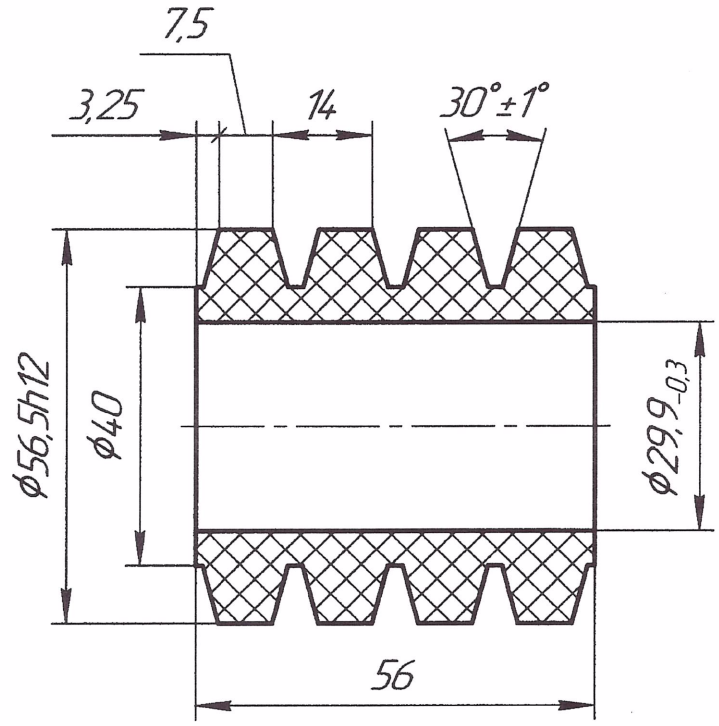

1 Невказані граничні відхилення розмірів: H14; h14; ±IT14/2.

Підп. і дата

Інв. № дубл.

Зам. інв. №

Підп. і дата

Інв. № оригіналу

Зм.	Арк.	№ докум.	Підп.	Дата
Розроб.		Малий		01.25
Перев.				
Т.контр.				
Гол.спец.				
Н.контр.				
Затв.		Башкіров		

Ескіз 8-БРМО-25

Пружна втулка

Літ.	Маса	Масштаб
	0,012	1:1

Аркуш	Аркушів
	1

Пластина 1Ф-І-МБС-С-15 ГОСТ 7338-90

ПрАТ "КАМЕТ-СТАЛЬ" ПКВ